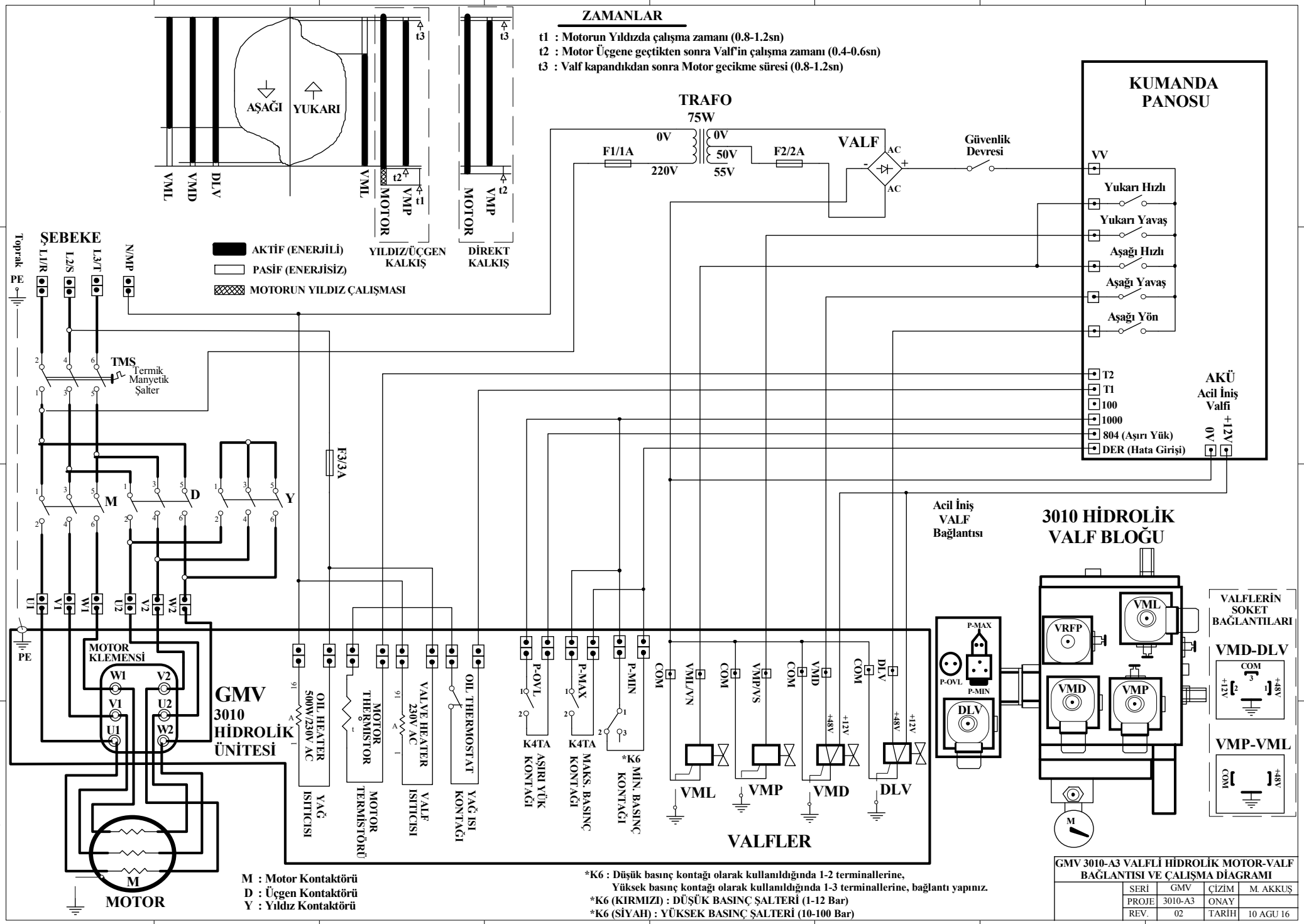
ZAMANLAR
t1 : Motorun Yıldızda çalışma zamanı (0.8-1.2sn)
t2 : Motor Üçgene geçtikten sonra Valf'in çalışma zamanı (0.4-0.6sn)
t3 : Valf kapandıkdan sonra Motor gecikme süresi (0.8-1.2sn)
AŞAĞI
YUKARI
VML
VMD
DLV
MOTOR
VMP
t1
t2
t3
YILDIZ/ÜÇGEN KALKIŞ
DİREKT KALKIŞ
AKTİF (ENERJİLİ)
PASİF (ENERJİSİZ)
MOTORUN YILDIZ ÇALIŞMASI
TRAFO
75W
0V
50V
55V
220V
F1/1A
F2/2A
VALF
AC
Güvenlik Devresi
KUMANDA PANOSU
VV
Yukarı Hızlı
Yukarı Yavaş
Aşağı Hızlı
Aşağı Yavaş
Aşağı Yön
T2
T1
100
1000
804 (Aşırı Yük)
DER (Hata Girişi)
AKÜ
Acil İniş Valfi
0V
+12V
ŞEBEKE
Toprak
PE
L1/R
L2/S
L3/T
N/MP
TMS
Termik Manyetik Şalter
F3/3A
M
D
Y
U1
V1
W1
U2
V2
W2
MOTOR KLEMENSİ
GMV 3010 HİDROLİK ÜNİTESİ
OIL HEATER 500W/230V AC
YAĞ ISITICISI
MOTOR THERMISTOR
MOTOR TERMİSTÖRÜ
VALVE HEATER 230V AC
VALF ISITICISI
OIL THERMOSTAT
YAĞ ISI KONTAĞI
P-OVL
K4TA
AŞIRI YÜK KONTAĞI
P-MAX
MAKS. BASINÇ KONTAĞI
P-MIN
*K6
MİN. BASINÇ KONTAĞI
COM
VML/VN
VMP/VS
VMD
DLV
+48V
+12V
VALFLER
Acil İniş VALF Bağlantısı
3010 HİDROLİK VALF BLOĞU
VRFP
VALFLERİN SOKET BAĞLANTILARI
VMD-DLV
VMP-VML
M
MOTOR
M : Motor Kontaktörü
D : Üçgen Kontaktörü
Y : Yıldız Kontaktörü
*K6 : Düşük basınç kontağı olarak kullanıldığında 1-2 terminallerine,
Yüksek basınç kontağı olarak kullanıldığında 1-3 terminallerine, bağlantı yapınız.
*K6 (KIRMIZI) : DÜŞÜK BASINÇ ŞALTERİ (1-12 Bar)
*K6 (SİYAH) : YÜKSEK BASINÇ ŞALTERİ (10-100 Bar)
GMV 3010-A3 VALFLİ HİDROLİK MOTOR-VALF BAĞLANTISI VE ÇALIŞMA DİAGRAMI
SERİ GMV ÇİZİM M. AKKUŞ
PROJE 3010-A3 ONAY
REV. 02 TARİH 10 AGU 16